DOMANI-SPA

Ванна Classic 150/160/170

Инструкция по сборке и эксплуатации

Содержание

Введение 3

Подготовка помещения 4

Меры предосторожности 5

Монтаж в стену крепления для ванны 6

Комплектация 8

Сборка ванны 11

Установка лицевого экрана (для комплектации с экраном) 15

Установка торцевого экрана (для комплектации с экраном) 17

Обслуживание и уход за изделием 19

Введение

Уважаемый покупатель, приобретенное Вами оборудование Domani-SPA произведено в соответствии с современными европейскими техническими стандартами, отвечает строительным и санитарным нормам и адаптировано для эксплуатации в России. Внимательно прочитайте это руководство по установке и эксплуатации перед использованием. Руководство содержит важную информацию для безопасного монтажа изделия, использования и обслуживания. Это оборудование предназначено для непрофессионального использования внутри помещений. Убедитесь в том, что Ваша ванна неповреждена и полностью укомплектована (смотрите «Лист комплектации»). Подключение к электрической и водопроводной сетям должны производиться квалифицированными специалистами, имеющими необходимые лицензии на производство работ такого рода. Неправильная установка может причинить вред Вам, животным или Вашей собственности. В этом случае, производитель снимает с себя любую ответственность. Не оставляйте оборудование включенным, если в этом нет необходимости. Не пережимайте и не натягивайте сетевой кабель. Не производите замену поврежденного кабеля самостоятельно. Вызывайте специалиста из обслуживающей организации. Всегда вынимайте вилку из розетки или отключайте электричество на Вашем щитке перед операциями по уходу за кабиной. В случае неисправностей и/или неправильной работы обесточьте оборудование и старайтесь не прикасаться к нему. Неисправное оборудование может не обеспечивать, заложенных в его конструкцию, требований по безопасности и быть потенциально опасным. Для ремонта привлекайте только уполномоченных продавцом лиц.

Подготовка помещения

Установка ванн производится до монтажа другого оборудования, см рис.1

Не правильно

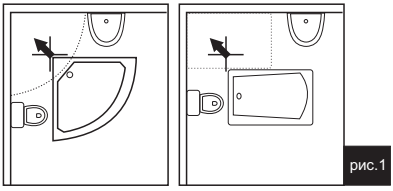

рис.1

Правильно

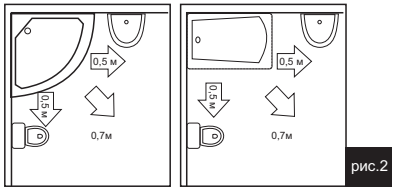

рис.2

Помещение для ванн должно быть очищено от посторонних предметов, строительного мусора и пыли, от чистоты места во многом зависит качество сборки и дальнейшие сроки безотказной работы устанавливаемого оборудования. В целях безопасности людей, сохранности оборудования, получения качественной и правильной сборки, во время установки ванны любые другие работы НЕ ДОПУСКАЮТСЯ. Для проведения тех. обслуживания ванн необходимо обеспечить доступ к узлам изделия путем смещения изделия от стен или угла ванной комнаты, в связи с этим рекомендуется другое оборудование ванной комнаты устанавливать на расстояниях, указанных на рис.2. В случае, если другое оборудование установлено вплотную к изделию, то проведение тех. обслуживания возможно только после демонтажа данного оборудования. Если размеры помещения или особенности планировки не позволяют обеспечить доступ к узлам изделия, то установка изделия в таком случае невозможна, см. рис.3.

Не правильно

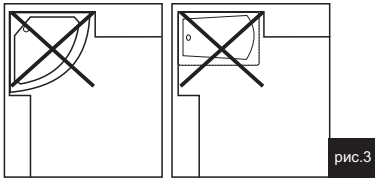

рис.3

Меры предосторожности

1. Подключение и тест изделия должны производиться квалифицированным специальным персоналом.

2. Температура горячей воды, подаваемой к ванне, не должна превышать 70 °С.

3. Максимальная нагрузка на поддон 800кг.

Во время установки и эксплуатации изделия старайтесь избегать использования органических растворителей (ацетон, аммиак, бензин) и химикатов, содержащих органические кислоты (стеклоцемент и т.д.), которые способны разъедать и травить изделия из акрила и части с гальваническим покрытием.

Пол и стены в ванной комнате должны быть выровнены и облицованы кафельной плиткой. Не допускается установка на цементную поверхность (стяжка), кирпичи, линолеум.

Необходимый инструмент для установки ванны.

герметик

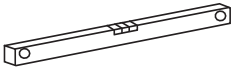

уровень

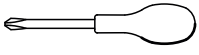

отвертка

гаечный ключ

Монтаж в стену крепления для ванны

1. Просверлить в стене 3 отверстия на расстоянии от пола 510 мм.

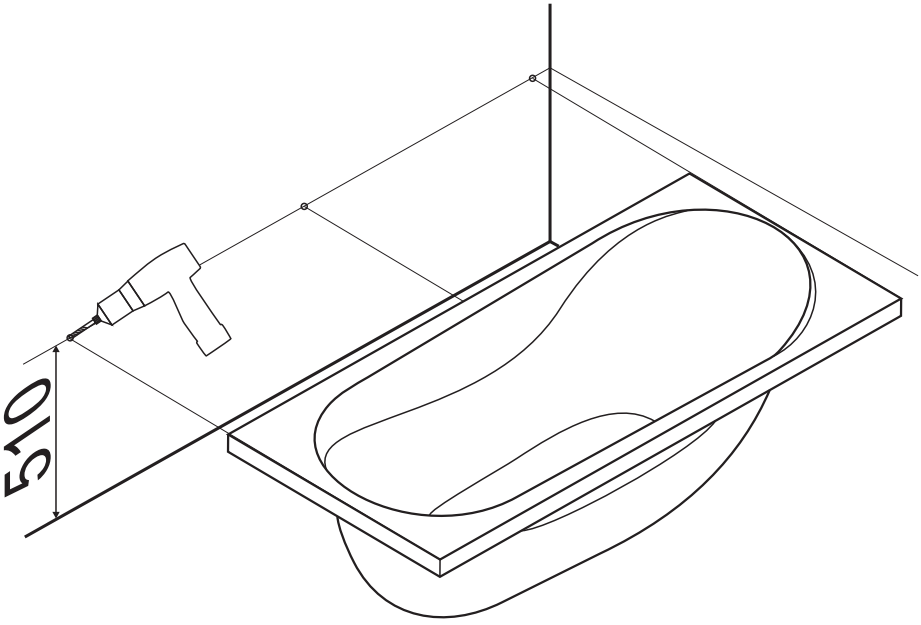

2. В отверстия в стене забить дюбеля. В каждый дюбель вкрутить шуруп-костыль. Оставить зазор между стеной и крепежом (шуруп-костыль) в толщину борта ванны.

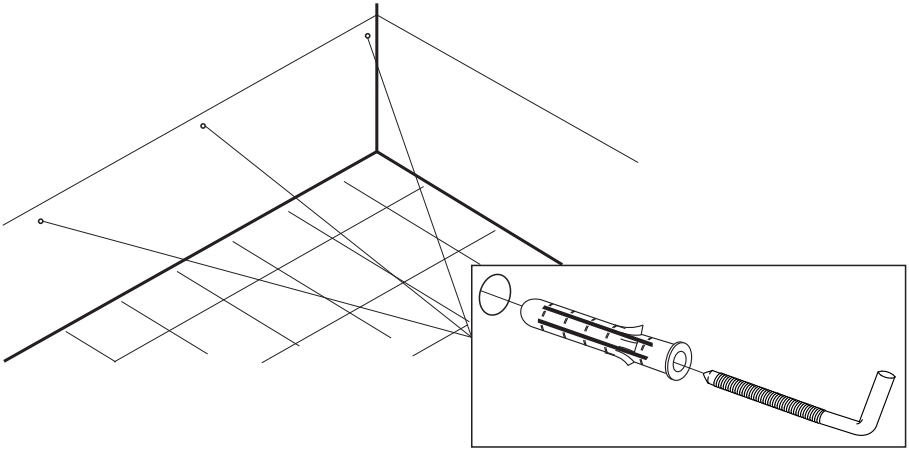

3. Установить ванну на штатное место. Надеть ванну на крепежи.

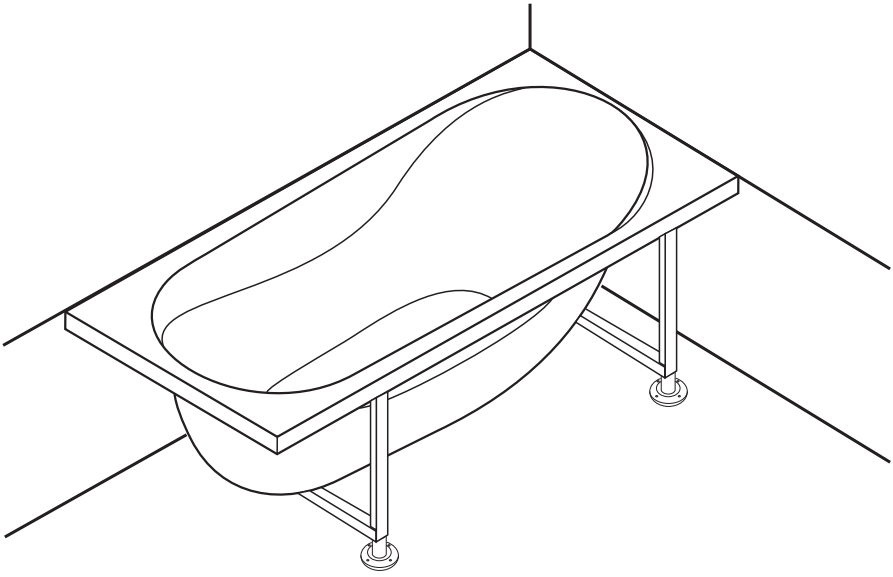

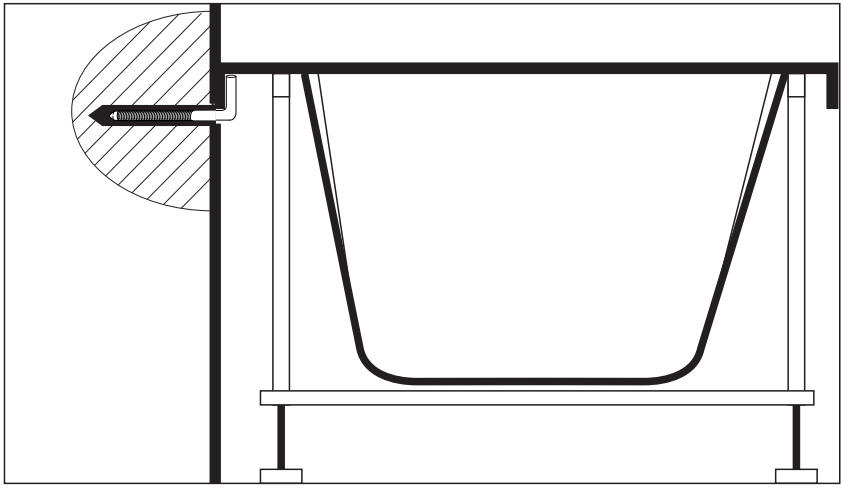

Комплектация
Ванна

Изображение	Наименование	Количество
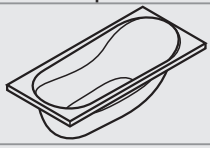	ванна	1
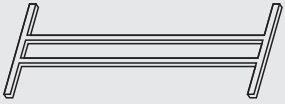	рама с заглушками	1
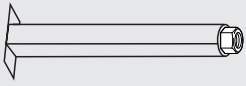	стойки	4
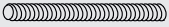	шпилька М12 100мм	2
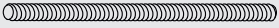	шпилька М12 200мм	4
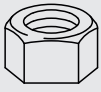	гайка М12	18
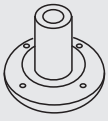	ножка	6
	шуруп 4х15	8
	шуруп 4х35	6

Экран фронтальный
(для комплектации с экраном)

Изображение	Наименование	Количество
	экран лицевой	1
	гайка М12	2
	кронштейн металл	3
	шуруп 4х15	8
	заглушка с шайбой декоративная	2
	уголок крепления экрана	2

Экран торцевой

(для комплектации с двумя торцевыми экранами)

Изображение	Наименование	Количество
	экран торцевой	2
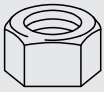	гайка М12	2
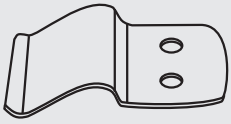	кронштейн металл	4
	шуруп 4х15	10
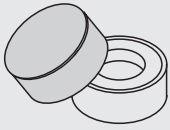	заглушка с шайбой декоративная	2
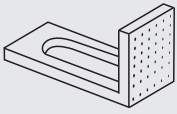	уголок крепления экрана	2

Сборка ванны

1. Установите ванну в перевернутом состоянии на чистую ровную поверхность. Во избежание царапин предварительно подложите под ванну картон или другой мягкий материал.

2. Произведите предварительную сборку каркаса.
Соберите каркас согласно схеме показанной ниже: схемы 2.1 и 2.2.

2.1

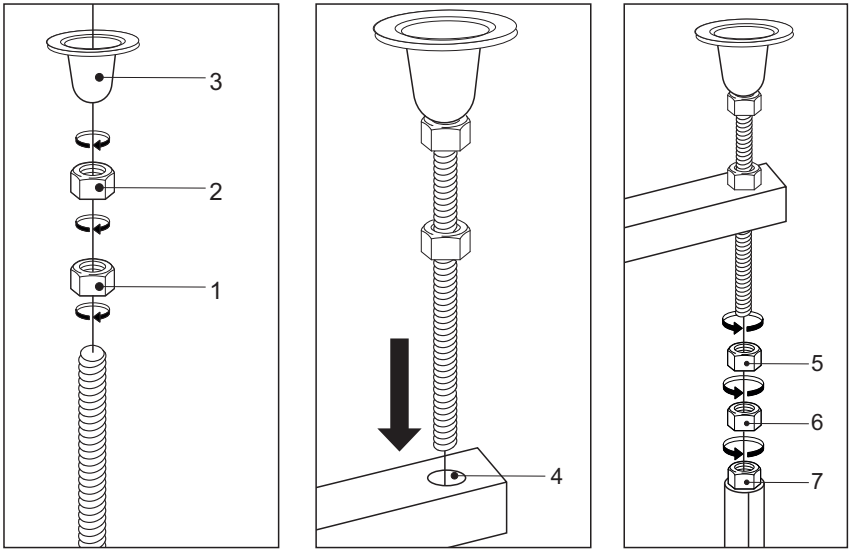

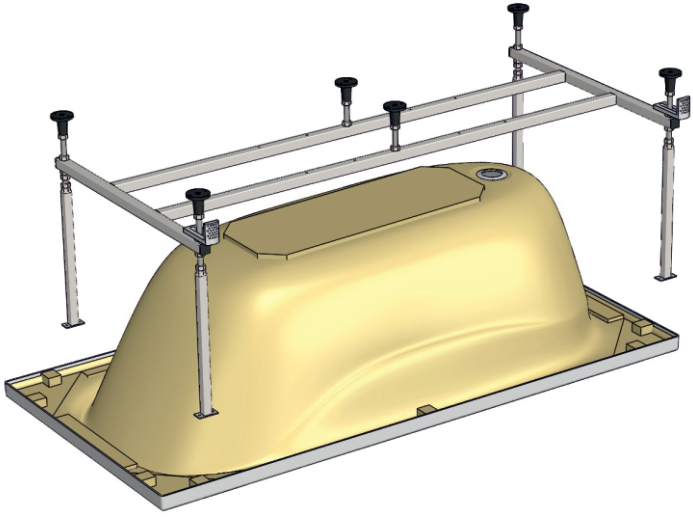

2.2. Сборка каркаса с уголками для крепления экрана. Уголки устанавливаются на две стойки, расположенные вдоль длинного борта ванны, со стороны где будет крепиться экран.

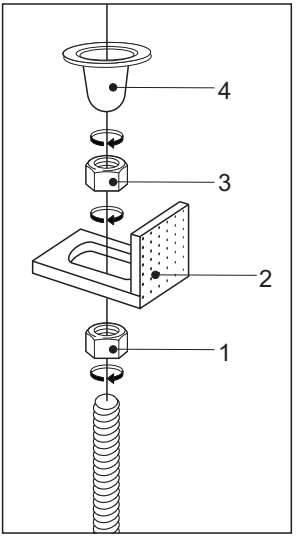

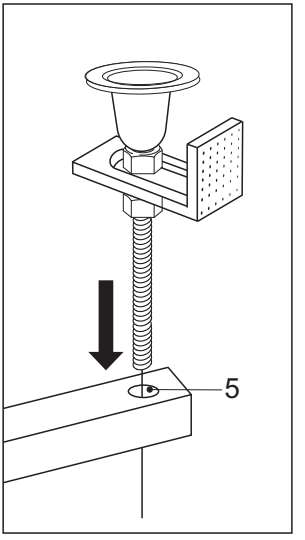

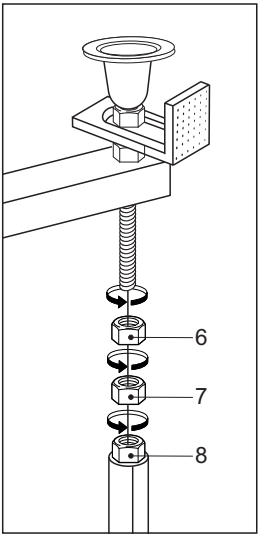

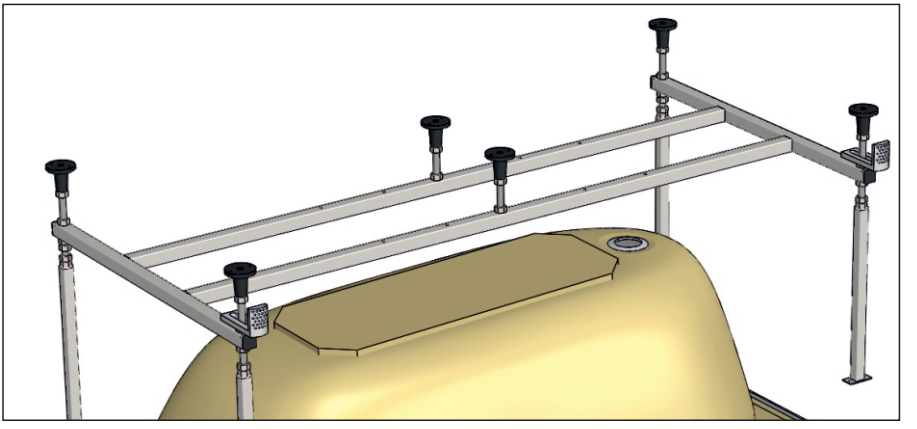

3. Нанесите герметик на опору в месте соприкосновения с дном ванны.

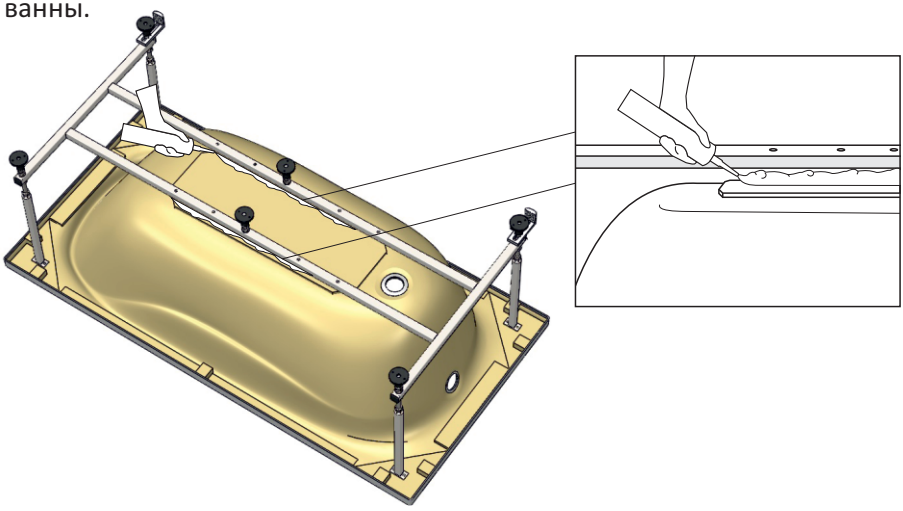

4. Зафиксируйте шурупами 35мм раму каркаса к дну ванны так чтобы каркас располагался симметрично ванне.

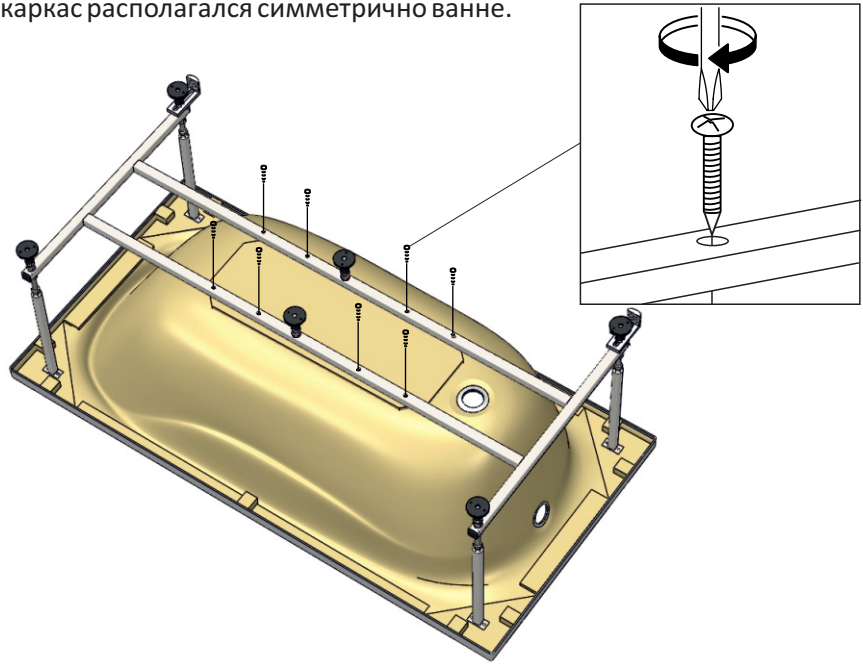

Внимание! Шурупы необходимо вкручивать строго в доску МДФ.

5. Выровняйте стойки каркаса вертикально, зафиксируйте их шурупами 15мм.

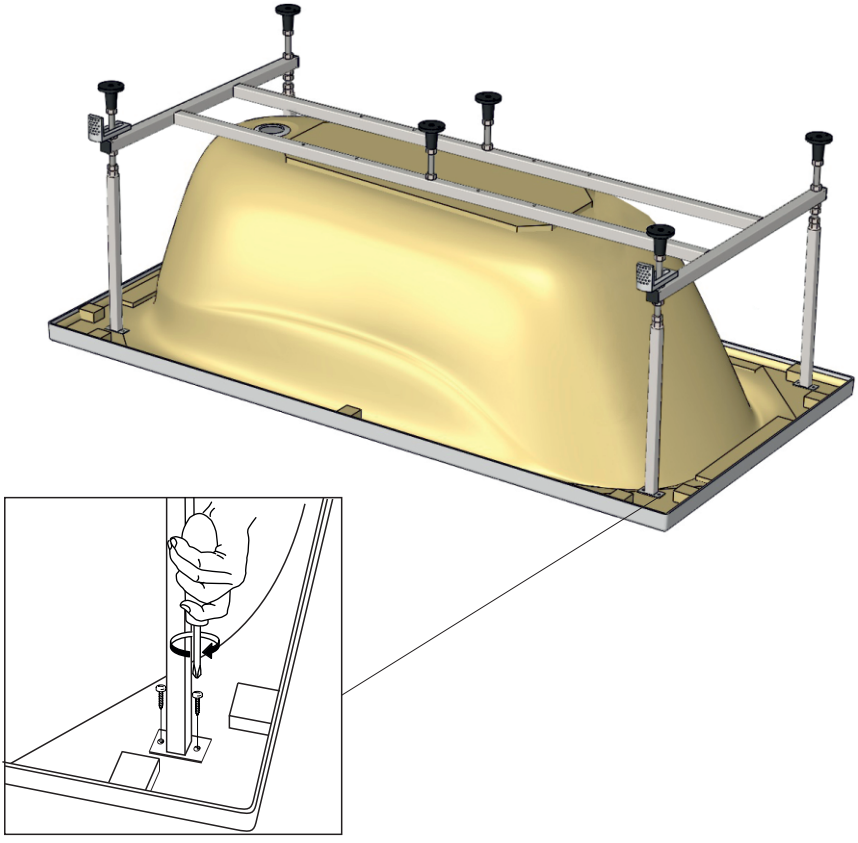

6. Переверните и поставьте ванну на месте установки на расстоянии от стен достаточном для доступа к подключению коммуникаций. Проверьте регулировку ножек при помощи строительного уровня. При необходимости проведите регулировку так, чтобы ванна стояла на всех ножках одновременно.

Внимание! Шурупы необходимо вкручивать в места с усилением из МДФ.

Установка лицевого экрана
(для комплектации с экраном)

1. Зафиксируйте кронштейны для зажима экранов на закладных шурупами 15мм.

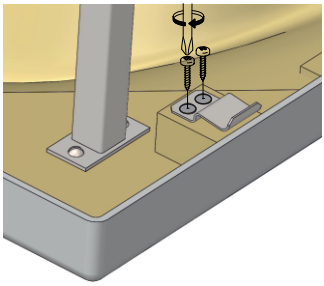

2. Установите экран и зафиксируйте металлическими пластинами для крепления.

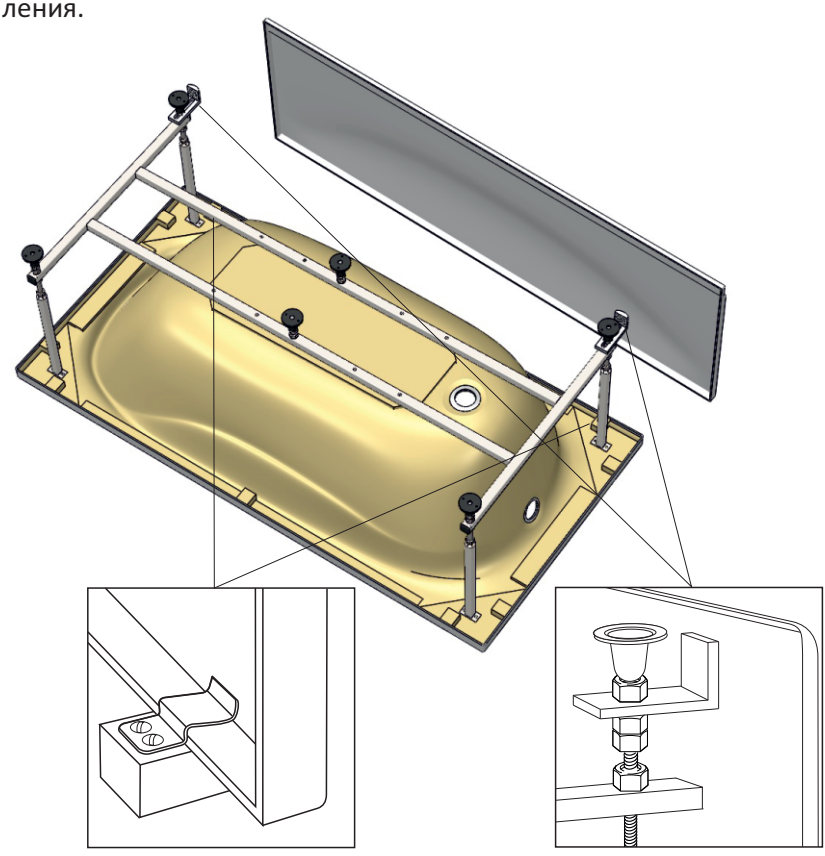

3. Зафиксируйте экран шурупами **21мм** к пластиковым уголкам, закройте декоративными заглушками.

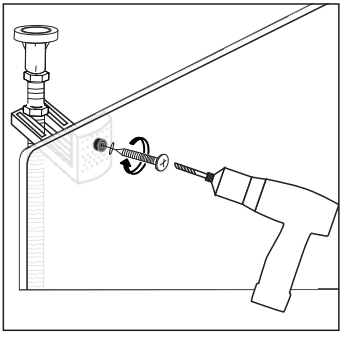

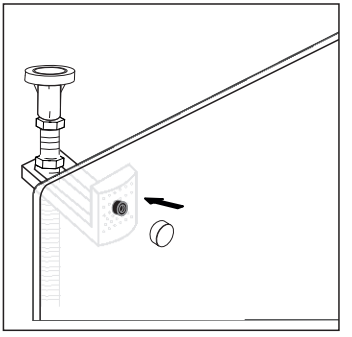

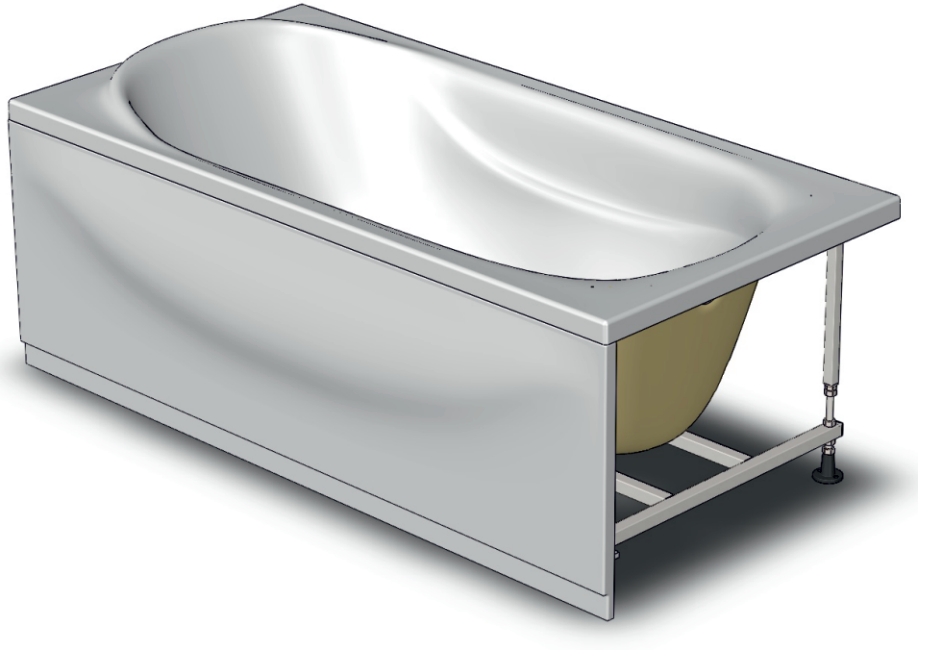

Установка торцевого экрана
(для комплектации с экраном)

1. Зафиксируйте кронштейны для зажима экранов на закладных шурупами 15мм.

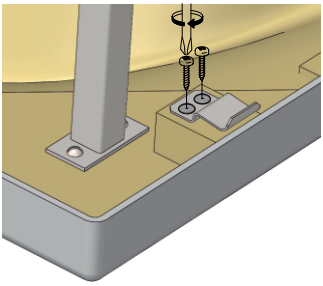

2. Установите экран и зафиксируйте металлическими пластинами для крепления.

3. Зафиксируйте экран шурупами **21мм** к пластиковым уголкам, закройте декоративными заглушками.

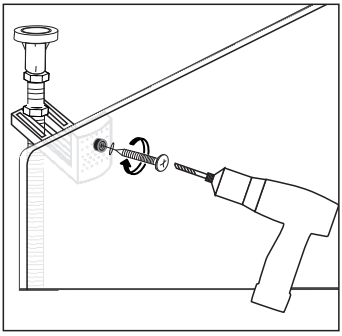

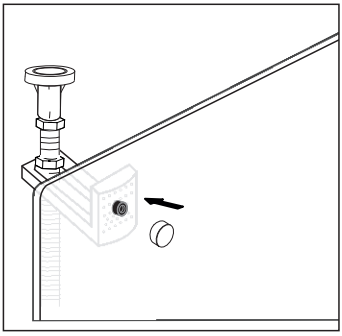

Обслуживание и уход за изделием

Для чистки поверхностей используйте обычные жидкие моющие средства и мягкую ткань. Запрещено пользоваться моющими средствами, содержащими ацетон, аммиак, органические растворители. Не пользуйтесь дезинфицирующими средствами, содержащими формальдегид. Осадок и налет от воды с поверхности ванны удаляются при помощи ткани, смоченной в слегка подогретом лимонном соке или уксусе. Для зашлифовки мелких царапин используйте водную песчаную бумагу 1500, затем заполируйте поверхность полировочной пастой или мягким материалом. Полируйте поддон, используя полировочные материалы, рекомендованные специалистами сервисного центра. Хромированные поверхности чистите, используя мягкие ткани, не обрабатывайте их средствами, содержащими кислоту. Не подвергайте поверхность ударам, царапающих предметов.

Для обеспечения нормальной работы и поддержания внешнего вида ванн, пользователю необходимо проводить следующую профилактику, интервалом 1 раз в 6 месяцев после монтажа:

Функциональная проверка оборудования (для ванн, оборудованных гидромассажем);

Разборка и очистка от кальция форсунок водозаборника и декоративных элементов специальным составом, рекомендованным по уходу за гидромассажным оборудованием;

Проверка и тестирование электронных агрегатов;

Дезинфекцию ванн специальным составом необходимо проводить не реже 1 раза в 2 недели. Ванну наполнить чистой холодной водой до уровня, который позволяет включиться мотору, влить специальный дезинфицирующий раствор для гидромассажных ванн в количестве 50 мл на 100 л воды в ванне. Запустить мотор на 3 минуты. После дезинфекции слить воду и тщательно ополоснуть ванну чистой теплой водой.

Благодарим Вас за выбор продукции TM Domani-SPA!